2013/04/17

ものづくり教室

イルミネーションクロック

cremo

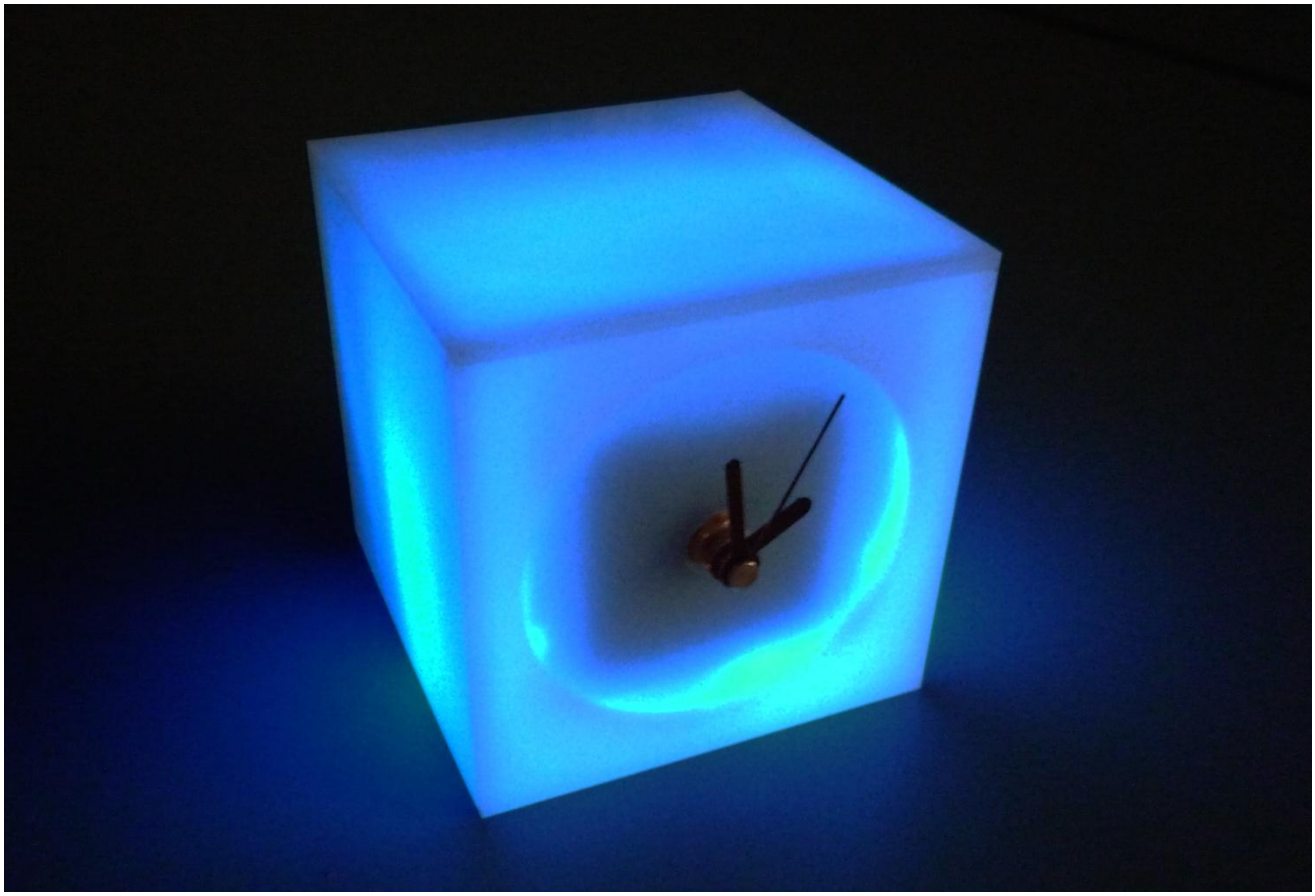

新入生の皆様、入学おめでとうございます。施設の紹介も兼ねてこのような企画をさせていただきました。ハンダごてを使用しますので火傷などのけがには注意してください。また、わからないことがございましたらお近くのクルーに声をかけてください。

材料

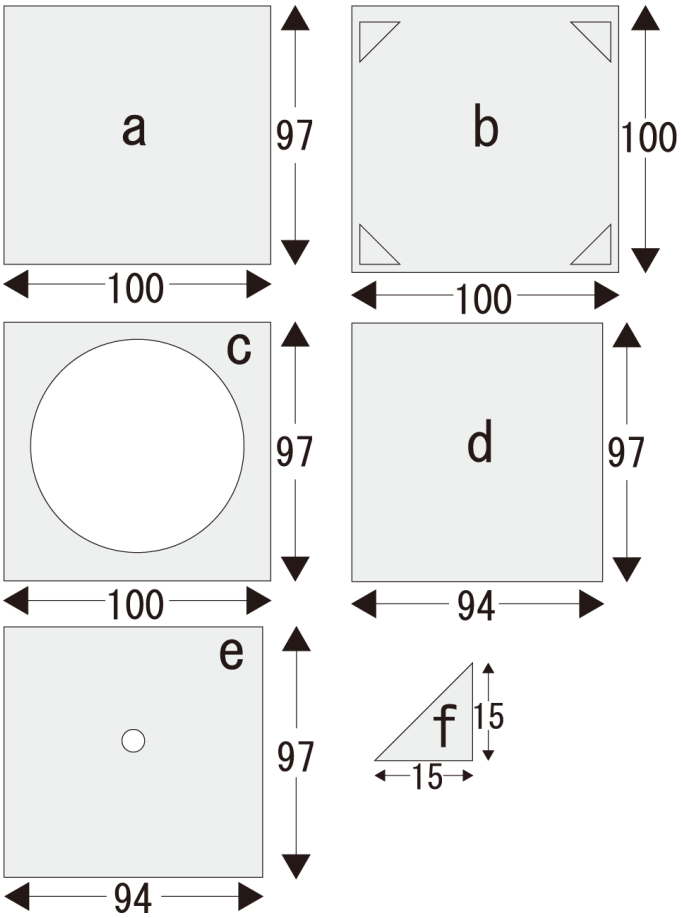

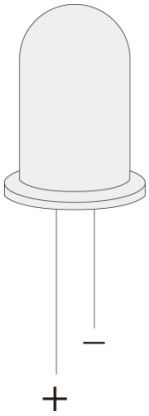

LED

抵抗(220Ω)

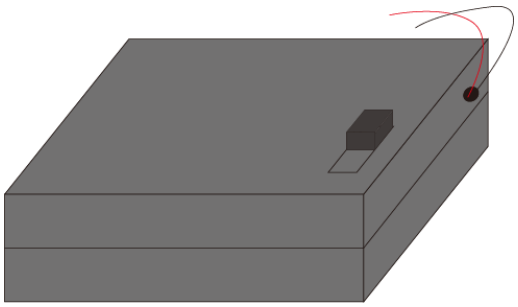

電池ボックス(3本用)

回路の作成

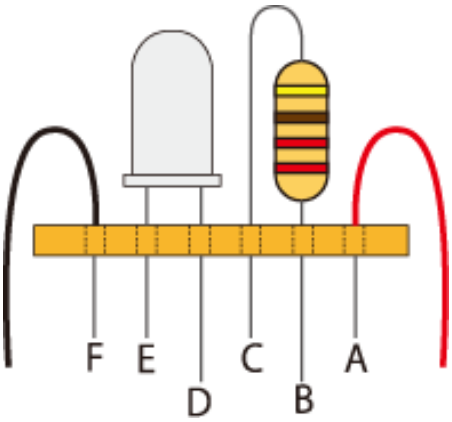

1. 予め切断されたユニバーサル基盤に電池ボックスの正極と負極、抵抗、LEDを設置してください。この際LEDの正極、負極に注意してください。

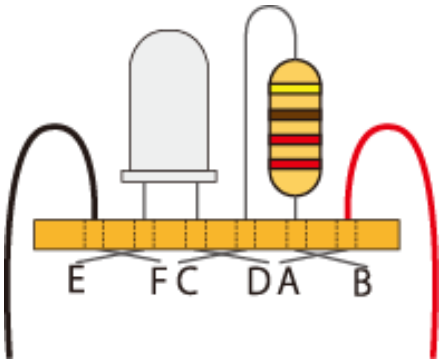

2. 基盤の裏から出た足をAとB、CとD、EとFが結線されるように折り曲げてください。

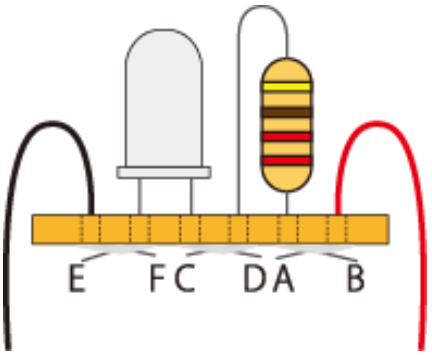

3. AとB、CとD、EとFをハンダ付けします。この際結線したもの同士が繋がらないように注意してください。電池ボックスのスイッチを入れ、通電テストをしてください。LEDが点灯しなかったときはクルーを呼んでください。

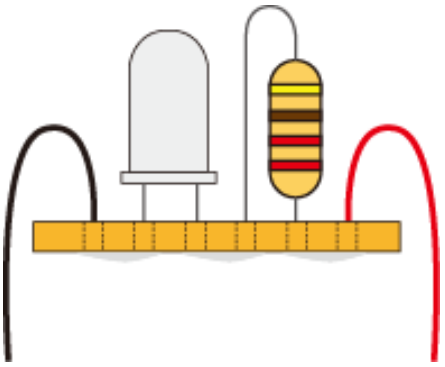

4. LEDの点灯を確認したらハンダから飛び出した余分な導線をニッパーで切断してください。

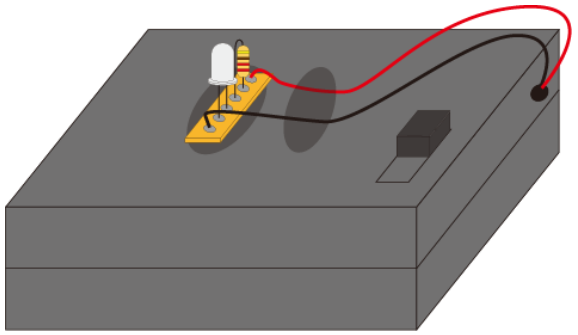

5. 4までで作成した回路を電池ボックスに接着剤を用いて接着してください。この際同時に配線も接着剤で固定してください。

筐体の作成

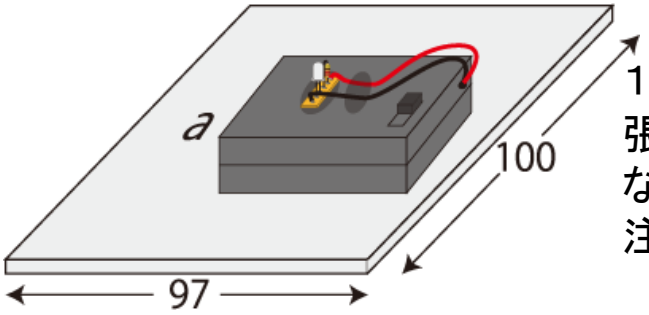

1. 作成した回路を板aに接着剤で張り付けます。この際LEDは板の中央になるようにしてください。また、板の向きには注意してください。

2. ムーブメントの軸にゴムクッション、板e、ワッシャー、ナット、短針、長針、秒針の順に取り付けてください。取り付けた後クルーに確認をしてもらってください。

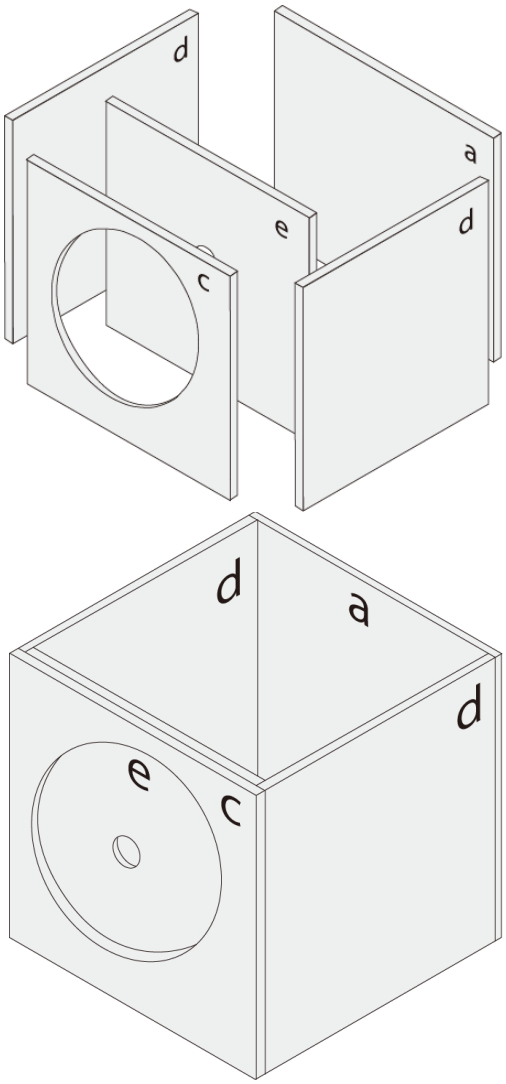

3. 板a,c,d,eを左の図のように組み立てます。それぞれの板の向きによく注意してください。なお左の図では回路と時計ムーブメントは省略してあります。組み立てるときは前の席に全てのパーツを持ってきて組み立てを行ってください。

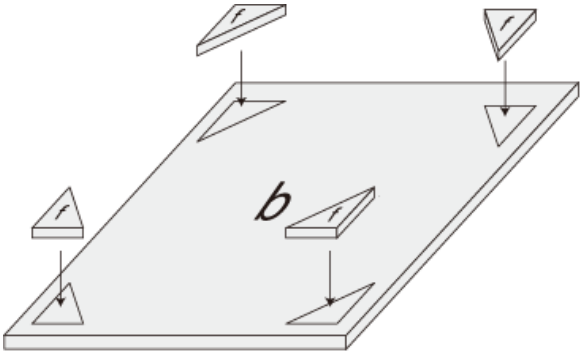

4. 板bに彫刻された印に基づいて板fを張り付けてください。張り付けたものを3で作成したものに乗せて完成です。
※板bに彫刻された印は目安です。自分の製作物に合わせて板fを貼り付けてください。

ものづくり基盤センターの愛称 cremo には，ものを創造するという意味が込められています。cremo では皆さんのアイディアを形にできる体制を整えています。ものづくりを存分に楽しんで下さい。

ホームページ　http://www.muroran-it.ac.jp/cremo/

©室蘭工業大学ものづくり基盤センター 2013